訂正	年月日	内容	担当	訂正	年月日	内容	担当
1	'94.1.12			5	'04.8.31	蓋材料ユリア樹脂に変更	本
2	'94.6.13			6	'05.4.4	±から+に変更	新井
3	'01.10.22	定格表示変更	本	7	'24.11.8	適用電線修正	吉野
4	'02.5.9	型番等レーザー印刷	本	8			

お客様用図面

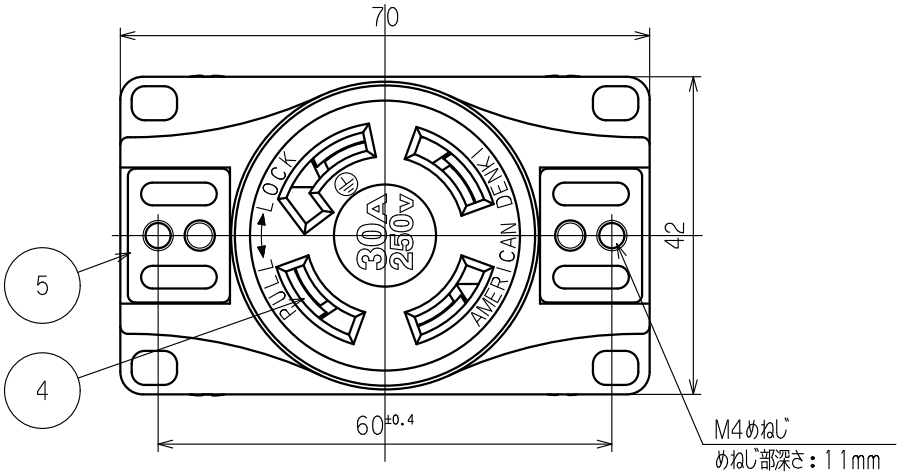

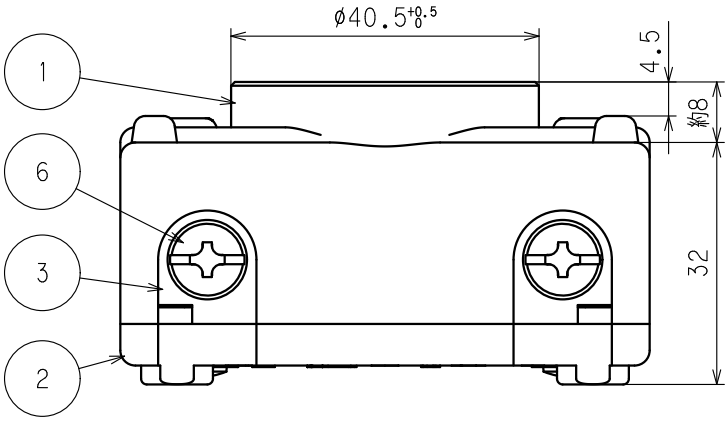

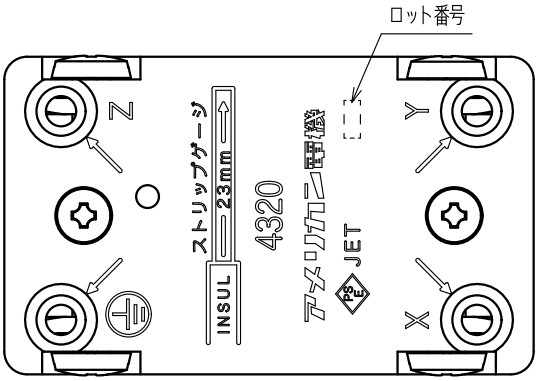

特定電気用品適合品
電線接続方式：圧着端子式、引締式
適用圧着端子：R5.5−5又はR8−5
適用電線　：φ2.6，φ3.2　5.5mm²，8mm²
適用規格　：JIS C 8303 配線用差込接続器

部番	部品名	箇数	摘要
6	端子ねじ	4	黄銅　M4.5
5	取付金具	2	軟鋼　亜鉛メッキ、クロメート処理
4	刃受	4	リン青銅
3	端子	4	黄銅　内1ヶ、ニッケルメッキ
2	裏蓋	1	ユリア樹脂
1	ボディ	1	ユリア樹脂

定格	接地形3P 30A 250V
製品名	引掛形パネル用コンセント
型番	4320−P

製図	検図	承認	変更承認	尺度	原紙	第3角法	図番	客27950
野口	戸田	小池	小池	1/1	A4		発行	'00年 12月 4日
'92.5.21	'92.5.21	'92.5.21	'25.02.07					

アメリカン電機株式会社